SERIE RAF - PN16



RAF 13

Válvula de Control de Doble Nivel Piloto Flotante de 3 vías

La válvula RAF 13 es activada por la presión del sistema y controlada por un piloto flotador.

La válvula RAF 13 abrirá cuando el nivel del tanque baje hasta un punto determinado que previamente se habrá ajustado en el piloto. Así no será necesaria otra energía que la presión del sistema.

La válvula RAF 13 permite el llenado y vaciado de un tanque o reservorio, hasta un nivel deseado fácilmente modificable.

La válvula RAF 13 permanece en su última posición (totalmente abierta o totalmente cerrada) tanto tiempo como el nivel agua esté entre el máximo o mínimo nivel.

Máxima Presion Nominal: 16 bar

APLICACIONES

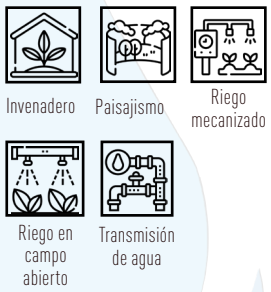

DATOS TÉCNICOS

Fluido: Agua cruda o filtrada

Diámetro Nominal (DN): de 25 a 400 mm (1.5" a 16")

Conexiones disponibles: brida, rosca, ranurado

Presión Nominal (PN): 16 bar

Temperatura máxima: hasta 70°C

Construcción: hierro fundido

Control Estándar: La válvula de control de nivel se opera mediante el piloto flotante de 3 vías de Raphael.

Los cambios de nivel de agua son transmitidos al flotador

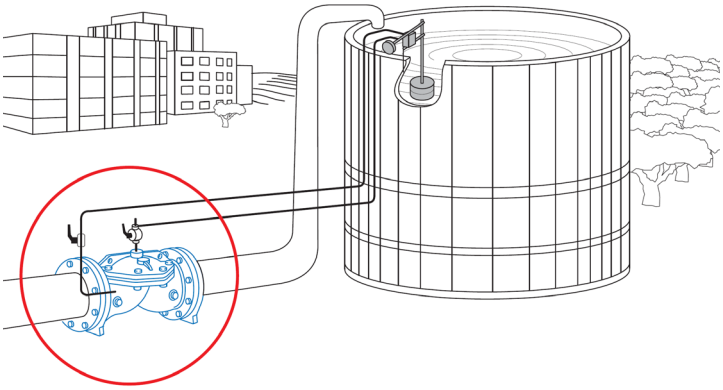

APLICACIONES TÍPICAS

- Control de llenado de reservorios y tanques de agua, en cualquier situación en la que se controle el nivel de agua.
- La mejor opción cuando ajuste de operación de apertura y cierre de la válvula no modulante es esencial. Gracias a su simple diseño, practicamente no requiere de mantenimiento.

CARACTERÍSTICAS

- Válvula RAF con doble revestimiento de Epoxi-poliéster
- Filtro de malla autolimpiante
- Piloto de latón de 2 vías P-10
- Brazo del flotador de latón
- Flotador de acero inoxidable
- Válvula de 2 vías tipo SY
- Válvula de aguja
- Tubería plástica reforzada

CARACTERÍSTICAS OPCIONALES:

- Revestimiento en Rilsan
- Filtro externo de alta capacidad de filtración
- Piloto P-10 de acero inoxidable
- Tubería de cobre y acero inoxidable

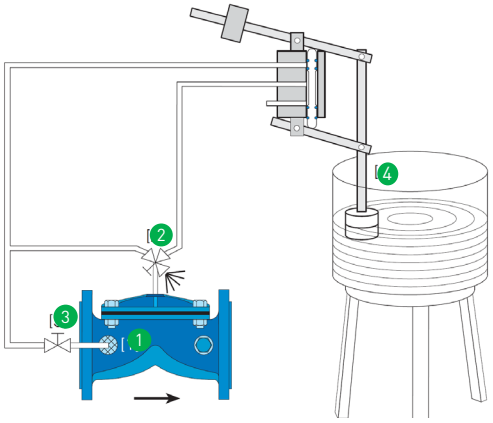

RAF-13 Válvula de Control doble Nivel de 3 vías

Ref	Descripción
1	Filtro de malla autolimpiante
2	Válvula de 3 vías
3	Válvula de 2 vías tipo SY
4	Piloto flotante de 3 vías

Diámetro Nominal		Caudal recomendado [m³/h]	
mm	pulg	Min.	Intermitente.
25	1	22	30
40	1.5	25	35
50	2	41	60
65	2.5	70	85
80D	3D	70	85
80	3	95	125
100D	4D	95	125
100	4	177	200
125D	5D	177	200
150D	6D	177	200
150	6	240	300
200	8	430	630
250	10	822	1025
300	12	822	1025
350D	14D	822	1025
350	14	1170	1600
400	16	1233	1650

Unicamente diámetro nominal.

Por otras dimensiones consulte el departamento de ingeniería.